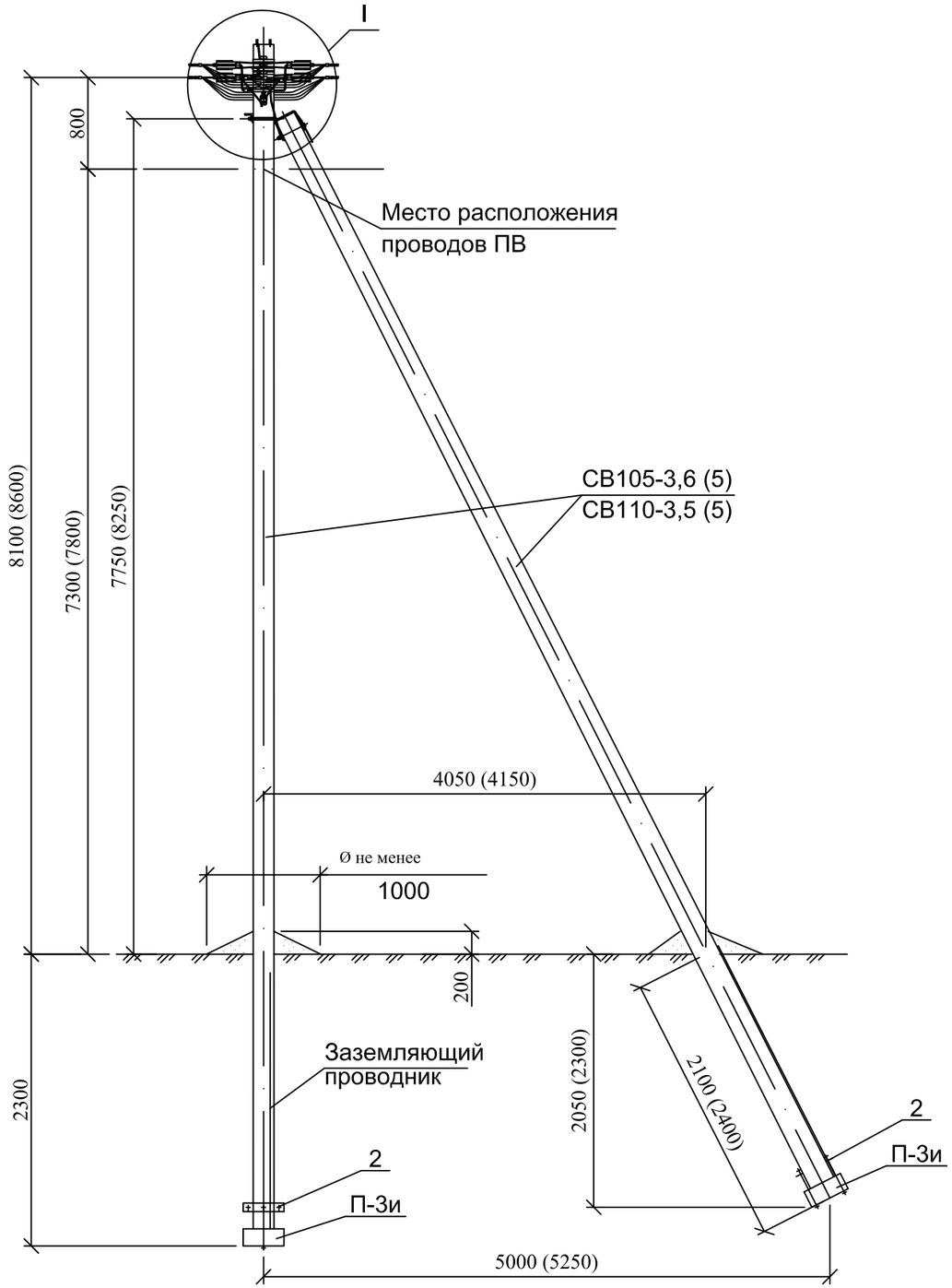

Схема установки стойки
СВ105-3,6 (СВ110-3,5)

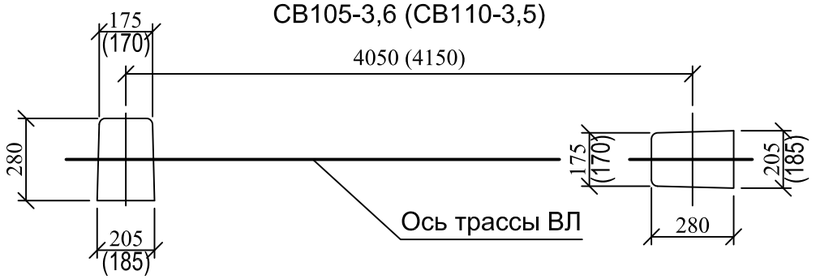

Марка поз.	Наименование обозначение	Кол. на опору при ответвлении							Масса ед., кг	Приме-чание
		без отв.	в одну сторону			в две стороны				
			2	4	2x2	2	4	2x2		
	Железобетонные элементы									
СВ105*	Стойка СВ105(СВ110) проект шифр НТЦ-0715 (НТЦ-0815)	2	2			2			1175	
П-3и	Опорно-анкерная плита П-3и НТЦ-35.0016-31	2	2			2			110	
	Стальные конструкции									
1	Кронштейн У1* НТЦ-35.0016-36	1	1			1			7,0	
2	Стяжка Г11 НТЦ-35.0016-34	2	2			2			7,7	
3	Заземляющий проводник ЗП6 НТЦ-35.0016-43	0,65	0,65			1,2			0,5	м
	Линейная арматура									
4	Лента бандажная металлическая 20x0,7x1000мм ЛМ-50	4	5			6			0,11	
5	Скрепа СУ-20	4	5			6			0,013	
6	Кронштейн анкерный КАМ-4000	2	2			2			0,27	
7	Кронштейн анкерный КАБ-200**	–	1			2			0,02	
8	Зажим анкерный ЗАН 50-70/1500 для СИП с нулевой жилой 50-70 мм²(ЗАН 70-95/2200 с жилой 95 мм²)	4	4			4			0,40 (0,65)	
9	Зажим анкерный ЗАБ 16-25 для СИП 2x16 - 2x25	–	1	–	2	2	–	4	0,14	
	Зажим анкерный ЗАБ 16-25 для СИП 4x16 - 4x25	–	–	1	–	–	2	–	0,14	
	Зажим анкерный ЗАН 16-35/1000 для СИП 25 ÷35, (ЗАН50-70/1500 для СИП 50 ÷70)								0,40	
10	Зажим ответвительный изолированный ЗОИ 16-95/2,5-35 для ответвления от магистрали до 95мм² к отв.до 35мм²	–	2	4	4	4	8	8	0,12	
	Зажим ответвительный изолированный ЗОИ 35-150/35-150 для ответвления от магистрали до 120 мм² к отв.до 95 мм²								0,33	
11	Зажим ЗСГП 35-120/25-95 для ЗП6	2	2			2			0,25	
12	Зажим ЗОИ 35-150/35-150 для фазных жил СИП***	8	8			8			0,33	
13	Зажим ЗОИ 25-95/25-95 для нулевой жилы СИП***	2	2			2			0,12	
14	Зажим плашечный ЗП 6-95/6-95	2	3			3			0,1	
15	Хомут для СИП ХС-180, d 10-45 мм, для СИП 35-95мм²	4	5	5	6	6	6	6	0,026	
	Хомут для СИП ХС-260, d 26-66 мм, для СИП 120мм²								0,036	

* Помимо стойки СВ105-3,6 (5) допускается применение стойки СВ110-3,5 (5), при этом кронштейн У1 поз. 1 следует заменить на кронштейн У4.

** При использовании натяжных зажимов ЗАН 16-35/1000, ЗАН 50-70/1500 поз. 9 и для ответвления 2x2, кронштейн КАБ-200 следует заменить на кронштейн КАМ-1500 (КАМ-4000) с добавлением скрепы поз.5 и одного метра металлической ленты поз. 4.

*** Зажимы поз. 12 и 13 устанавливаются в случае разрезания провода на опоре.

1. Кронштейны КАМ-4000 и кронштейны КАБ-200 должны устанавливаться на "флажки" заземляющего проводника ЗП6 .
2. Чертеж выполнен на 2х листах.
Узел I см. лист 2.
3. Размеры в скобках даны для стойки СВ110-3,5.

Изм.	Кол. уч.	Лист	№ док.	Подп.	Дата
Разработал		Гореленко			
Проверил		Руднев			
Утвердил		Кушулинская			
Н.контроль		Фирсов			

НТЦ - 35.0016 - 11

Одноцепные, двухцепные и переходные железобетонные опоры ВЛИ 0,4кВ с СИП-2 с линейной арматурой компании IEK®
Материалы для проектирования

Переходная анкерная(концевая) двухцепная опора ПА34

Стадия	Лист	Листов
Р	1	2

Общий вид
Схема установки стойки
спецификация

АО "НТЦ ФСК ЕЭС"

Взам. инв. №
Подп. и дата
Инв. № подл.

Ответвление к вводам в здания в одну сторону от ВЛ проводов СИП

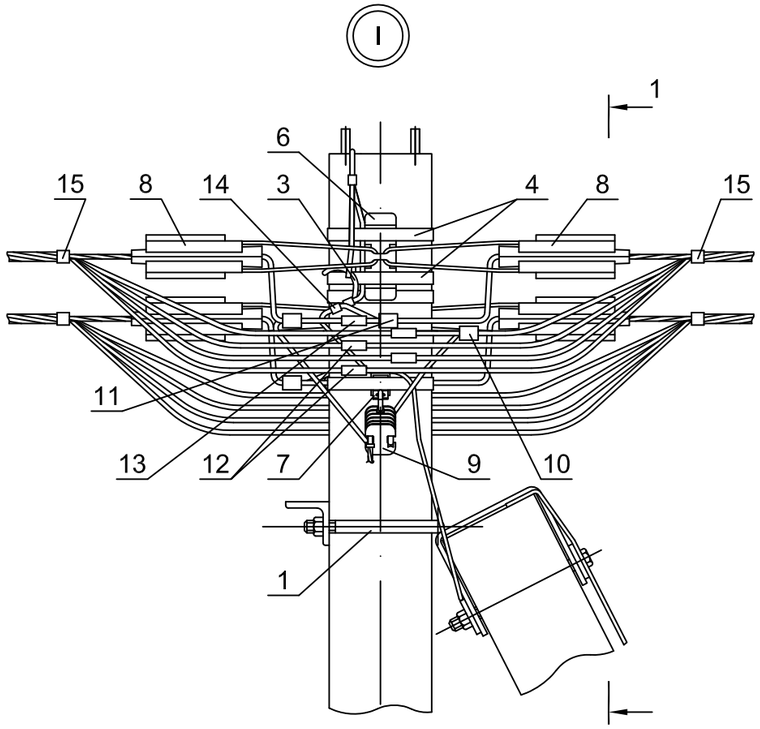

1-1

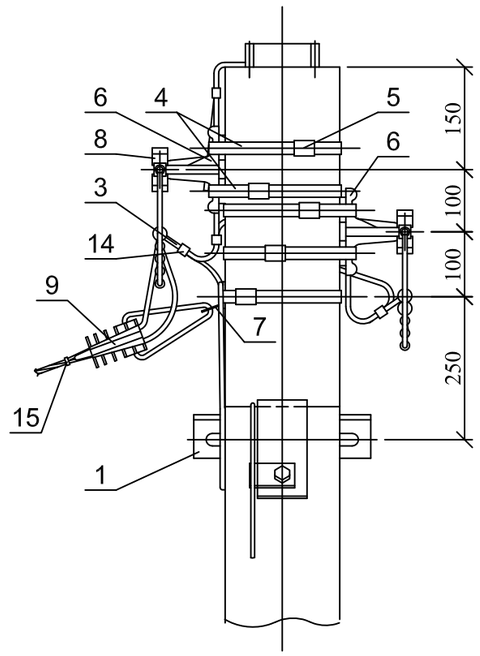

Ответвления к вводам в здания в две стороны от ВЛ проводов СИП

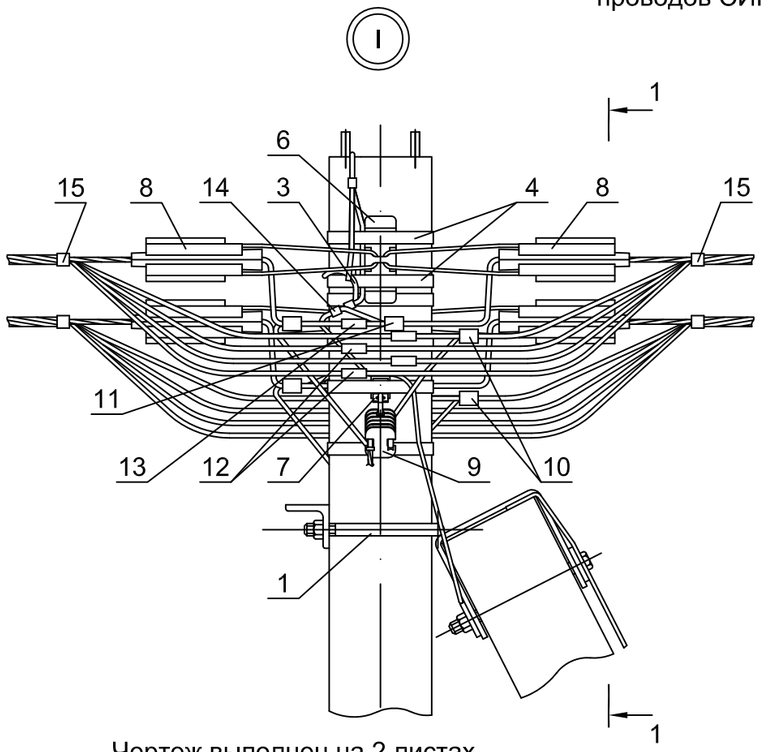

1-1

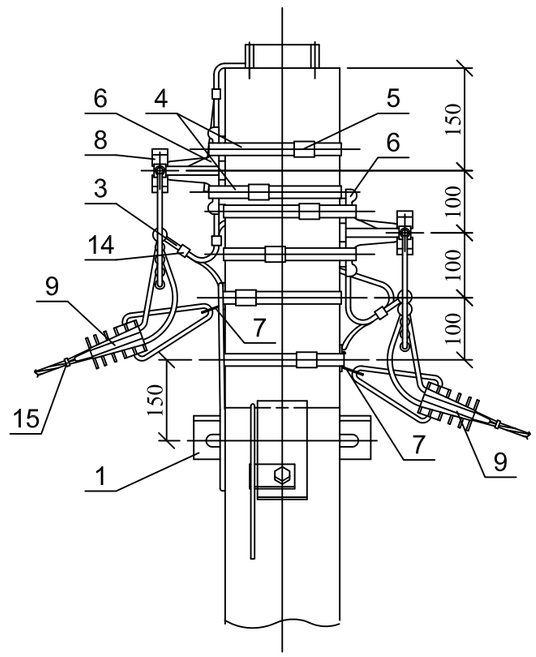

Схемы ответвлений к вводам в здания

в одну сторону

в две стороны

2^x жил СИП

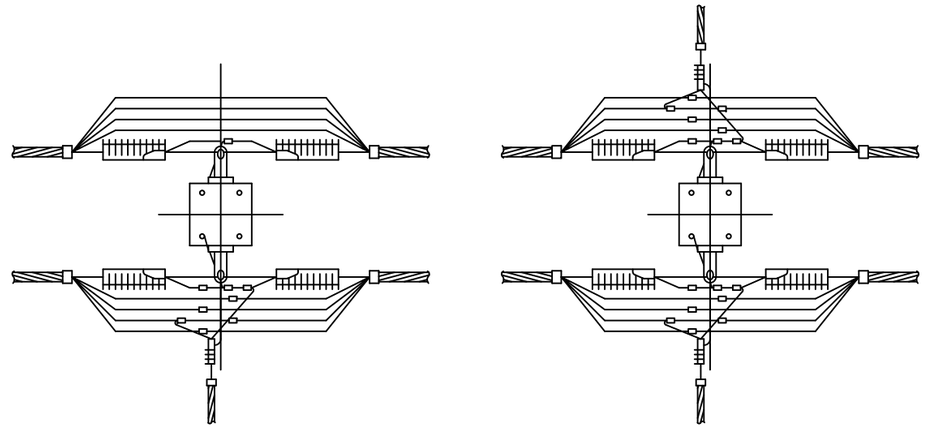

2x2 жилы СИП

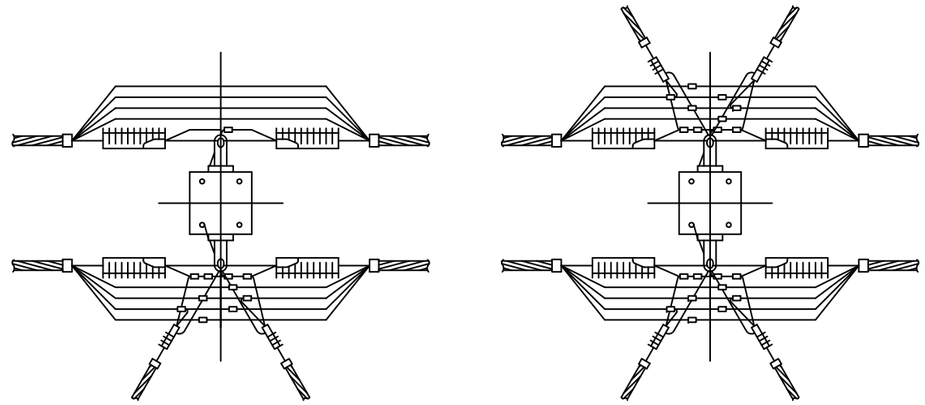

4^x жил СИП

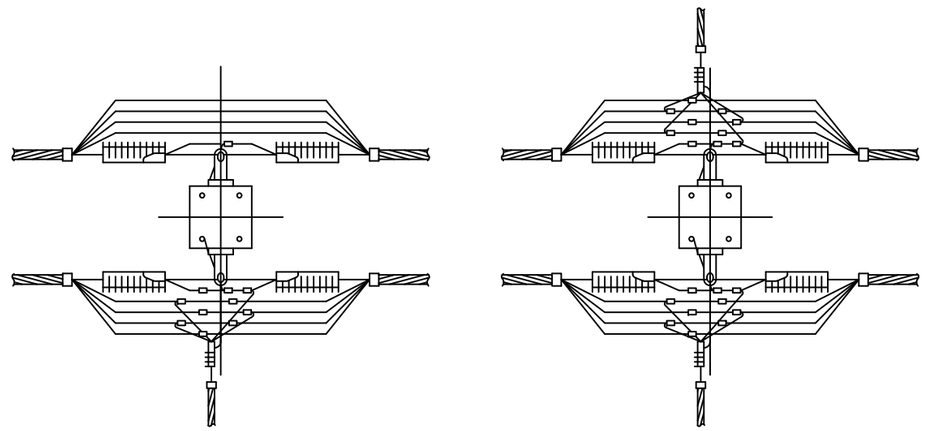

Чертеж выполнен на 2 листах .
Общий вид см. лист 1.

Изм.	Лист	№ докум.	Подп.	Дата	НТЦ - 35.0016 - 11	Лист 2

Взам. инв. №

Подп. и дата

Инв. № подл.